MOTOYAMA

General Specifications

83A 形
ケージガイド形調節弁

1. 特 徴

83A 形調節弁はケージガイド形調節弁で、制御特性の選択範囲やレデュースポートの製作範囲が広く、各種対策弁として汎用的に使用ができます。

一般的なグローブ弁に比べ弁開閉時の流体のスラスト特性に優れ、一般用途だけではなく、電力プラントや化学プラントなどの高温高圧領域にも適しております。特に高負荷条件での騒音低減に効果があり、低騒音用途として使用できます。

ケージガイド式であることから、高粘度流体、スラリー流体、スケール及び固着性を有する流体への使用はできません。

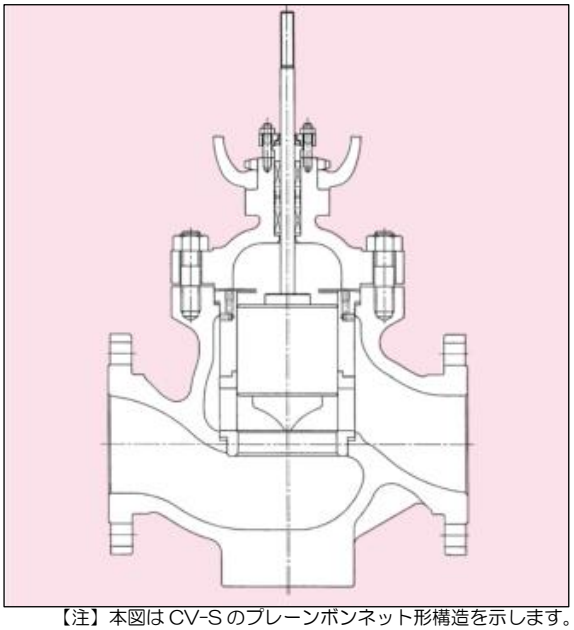

【注】本図は CV-S のプレーンボンネット形構造を示します。

2. 弁 形 式

弁本体形式とケージ形状

83A　ケージ形状　－　弁形状

ケージ形状
- CV …… Vポート形
- CS …… マルチホール形
- CS－L …… マルチホール２段絞り形
- CQ …… クイックオープニング形

弁形状
- －BP …… パイロットバランス
- －S …… シングルシート（アンバランス）
- －BS …… シールリングバランス（低中温用）
- －BSH …… シールリングバランス（高温用）

- CP－S …… コンタード形単座（クイックオープニング形単座）
- CP－S－RT …… ラビリンス形単座

- 83－NRV …… マルチホールマルチステージ形

【注】(1) 　　部分が本カタログの記載範囲です。
(2) -BS 形、-BSH 形及び-NRV 形は別カタログ No.MCJ-B4307、MCJ-B4304 を参照下さい。
(3) 弁形状ダブルシート(バランス)の選定は、既設リプレース品の場合のみとなります。新規製作品は、弁形状 BS、BSH(シールバランス形をお勧めします。

3．各ケージ形状の特徴

CV 形　V ポート形

■特徴

V ポート形の溝で流量特性をケージに持たせた一般的なケージガイド形調節弁です。

グローブ形単座プラグ弁よりも使用範囲が広く、高負荷特性及び低騒音性に優れ、メンテナンスが用意です。

■主な用途

〇一般用途
〇電力プラント・化学プラント用途
〇中高圧サービス用途

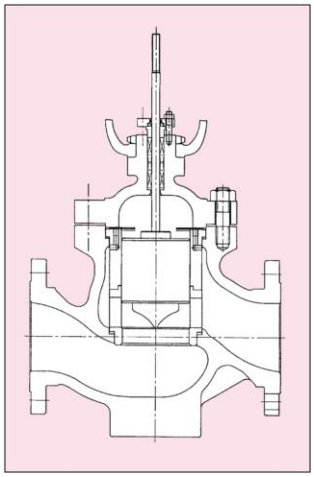

CV-BP 形　パイロットバランス形

■特徴

バルブプラグにパイロットバランス式構造を持たせたケージガイド形調節弁です。

単座弁並の弁座漏洩量で複座弁なみの小さな駆動部を採用できます。

■主な用途

〇大気開放、放散
〇遮断弁

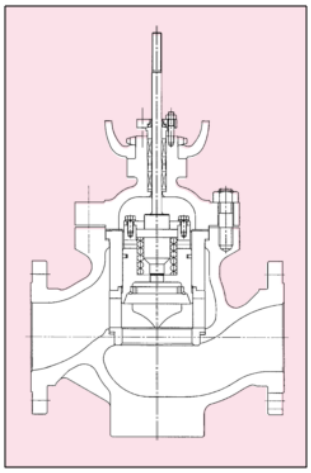

CS 形　マルチホール形

■特徴

ケージ外周に多数の小孔を設けたケージガイド形調節弁です。

ガス体での騒音低減、液体でのキャビテーションによる弁内部エロージョンの防止に効果が見込まれます。

■主な用途

〇低騒音用途
〇耐キャビテーション用途
〇耐エロージョン用途

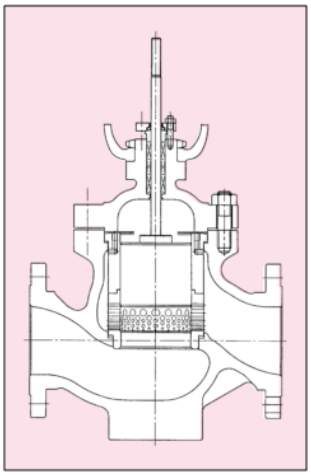

CP-S 形　コンタード形単座

■特徴

ケージガイド形でコンタードプラグを備えた単座形の調節弁です。

グローブ形単座プラグ弁に比べ、横振動に強く高温・高圧サービスに適します。耐エロージョン性に強い材料を使用することができます。

■主な用途

〇一般用・小流量
〇高温・高圧サービス

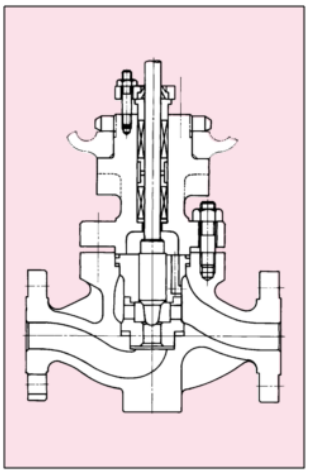

CS-L 形　マルチホール２段絞り形

■特徴

CS 形の２次側に固定オリフィスを設けた２段絞り形のケージガイド形調節弁です。

２段絞りにより CS 形よりも大きな騒音低減効果が得られます。

■主な用途

〇中・高圧ガスサービス
〇蒸気減圧用途
〇低騒音用途

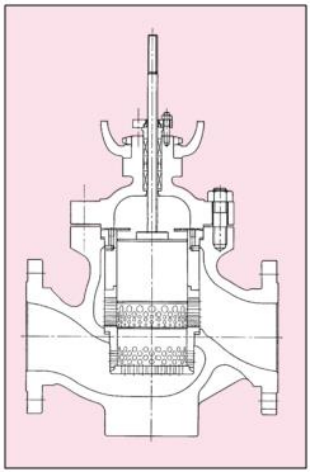

CP-S-RT 形　ラビリンス形単座

■特徴

バルブプラグにラビリンス溝を設けた多段減圧形となっています。

液体の高差圧サービスに適しています。

常用開度は60%以下を推奨します。

■主な用途

〇ボイラー給水小弁
〇公差圧弁
〇耐キャビテーション用途

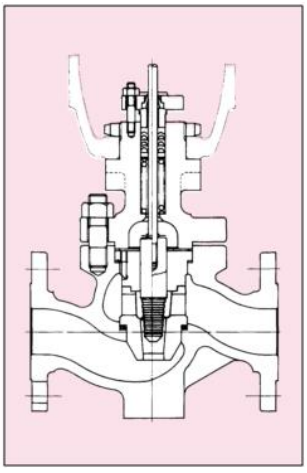

4. 仕 様

1 標準仕様

<table>
<tr><td colspan="3">弁　形　式</td><td colspan="12">ダイヤフラム駆動式ケージガイド形調節弁</td></tr>
<tr><td colspan="3">弁形式番号</td><td colspan="12">3883A、2883A</td></tr>
<tr><td rowspan="15">本体部</td><td colspan="2">本体形式</td><td>83ACV
-S 形</td><td>83ACQ
-S 形</td><td>83ACS
-S 形</td><td>83ACS-L
-S 形</td><td>83ACV
-BP 形</td><td>83ACQ
-BP 形</td><td>83ACS
-BP 形</td><td>83ACS-L
-BP 形</td><td>83ACP
-S 形</td><td colspan="2">83ACP
-S-RT 形</td></tr>
<tr><td colspan="2">弁サイズ</td><td colspan="4">20A～350A
（3/4B～14B）</td><td colspan="4">50A～350A
（2B～14B）</td><td colspan="2">15A～80A
（1/2B～3B）</td></tr>
<tr><td colspan="2">定格圧力</td><td colspan="12">JIS10K～40K、ASME/JPI　150～600</td></tr>
<tr><td colspan="2">接続</td><td colspan="12">フランジ形 RF</td></tr>
<tr><td colspan="2">本体材質</td><td colspan="12">SCPH2(A216 WCB)、SCS13A(A351 CF8)、SCS14A(A351 CF8M)</td></tr>
<tr><td colspan="2">トリム材質</td><td colspan="12">SUS316、SUS440B、SUS630
P.5「トリム硬化処理区分」を参照下さい。</td></tr>
<tr><td colspan="2">ボンネット形式</td><td colspan="12">プレーン形（-17≦T≦230℃）
エキステンションーF形（-45≦T＜-17℃、230＜T≦550℃）
エキステンションーH形（-196≦T＜-45℃）。</td></tr>
<tr><td colspan="2">グランド形式</td><td colspan="12">ボルテッドグランド形</td></tr>
<tr><td colspan="2">パッキン</td><td colspan="12">ブレードパッキン、モールドパッキン</td></tr>
<tr><td colspan="2">ガスケット</td><td colspan="12">のこ歯形ガスケット（MT 形）、うず巻形ガスケット</td></tr>
<tr><td colspan="2">ガイド方式</td><td colspan="12">ケージガイド</td></tr>
<tr><td colspan="2">弁体動作</td><td colspan="12">正栓（ステム下降で閉）</td></tr>
<tr><td colspan="2">弁座形式</td><td colspan="12">単座形</td></tr>
<tr><td colspan="2">プラグ形状</td><td colspan="4">シングルシート（アンバランス）形</td><td colspan="4">パイロットバランス形</td><td colspan="2">コンタード形、クイックオープニング形</td><td>ラビリンス形</td></tr>
<tr><td colspan="2">ケージ形状</td><td>Vポート形</td><td>クイックオープニング形</td><td>マルチホール形</td><td>マルチホール2段絞り形</td><td>Vポート形</td><td>クイックオープニング形</td><td>マルチホール形</td><td>マルチホール2段絞り形</td><td colspan="2">コンタード形、クイックオープニング形</td><td>ラビリンス形</td></tr>
<tr><td colspan="2">流れ方向
 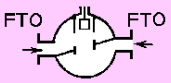
</td><td colspan="2">FTC：差圧2.45MPaG以上の液体
FTO：上記以外の流体</td><td colspan="2">FTC：液体
FTO：液体以外の流体</td><td colspan="2">FTC</td><td colspan="4">FTC</td><td colspan="3">FTO</td></tr>
<tr><td rowspan="11">弁特性・性能</td><td colspan="2">制御区分</td><td colspan="12">スロットリング制御、オン・オフ制御</td></tr>
<tr><td colspan="2">弁作動</td><td colspan="12">正作動（エアツゥクローズ）、逆作動（エアツゥオープン）</td></tr>
<tr><td colspan="2">使用圧力範囲</td><td colspan="12">9.8MPaG 以下（圧力限界は、定格圧力の規格に基づきます）</td></tr>
<tr><td colspan="2">使用温度範囲</td><td colspan="12">-196℃～+550℃（温度限界は、定格圧力の規格に基づきます）</td></tr>
<tr><td colspan="2">差圧限界</td><td colspan="12">P.10「許容締切差圧」を参照下さい。</td></tr>
<tr><td colspan="2">定格 Cv 値</td><td colspan="12">P.8「定格 Cv 値・固有レンジアビリティ」を参照下さい。</td></tr>
<tr><td colspan="2">流量特性</td><td colspan="12">P.8「流量特性」を参照下さい。</td></tr>
<tr><td colspan="2">固有レンジアビリティ</td><td colspan="12">P.8「定格 Cv 値・固有レンジアビリティ」を参照下さい。</td></tr>
<tr><td rowspan="2">許容弁座漏れ率</td><td>Vポート形
マルチホール（2段絞り）形
コンタード形、ラビリンス形</td><td colspan="4">ANSI/FCI　Class　Ⅳ
（定格 Cv の 0.01％）</td><td colspan="6" rowspan="2">定格 Cv の 0.001％</td><td colspan="2">ANSI/FCI Class Ⅳ
（定格 Cv の 0.01％）</td></tr>
<tr><td>クイックオープニング形</td><td colspan="4">完全閉止（T.S.O）
（定格 Cv に対する％）
弁サイズ　25A 以下…0.0001％
100A 以下…0.001％
125A 以上…0.002％</td><td>弁サイズ
25A 以下
Cvの0.0001%
40A 以上
Cvの0.001%</td><td>—</td></tr>
<tr><td rowspan="2">作動精度</td><td>ヒステリシス差
（ポジショナ付）</td><td colspan="12">2%F.S. 以内[注4]</td></tr>
<tr><td>直線性
（ポジショナ付）</td><td colspan="12">±2%F.S. 以内[注4]</td></tr>
</table>

駆動部	駆動部形式	3800形 マルチスプリング式単動ダイヤフラム形				2800形 スプリング式単動ダイヤフラム形						
	駆動部サイズ	N24	N28	N33S	N40	500S	500L	650S	650L	650XS	650XL	
	供給空気圧	詳細はカタログNo.MCJ-B5102を参照下さい。				詳細はカタログNo.MCJ-B5101を参照下さい。						
	スプリングレンジ											
	オフバランス											
	作動	正作動、逆作動										
	空気配管接続	$Rc^{1}/_{4}$						$Rc^{3}/_{8}$				
	周囲温度範囲	−20℃～+70℃										
塗装色		シルバー（ステンレス鋼は無塗装）										

2 特別仕様

本体部	接続		フランジ形FF、RJ、はめ込み形、溝形、溶接形SW、BW
	本体材質		標準材質以外
	トリム材質		標準材質以外
	ボンネット形式		ベローズシール形[注6]
	その他仕様		外部露出ボルト・ナットSUS、ドレンプラグ、ジャケットボデー[注7] 高圧ガス保安法認定、禁油・禁水処理、真空サービス
弁特性・性能	固有レンジアビリティ コンタード形		CP−S形イコールパーセンテイジ特性 50：1（4A）、ハイレンジ 100：1（6A～50A） P.8「定格Cv値・固有レンジアビリティ」を参照下さい。
	許容漏れ率	弁座	
		Vポート形 マルチホール（2段絞り）形 コンタード形、ラビリンス形	完全閉止（T.S.O）　（定格Cvに対する%）弁サイズ　25A以下…0.0001% 100A以下…0.001% 125A以上…0.002% ANSI/FCI　Class　V
駆動部			3800形の付加仕様はカタログNo.MCJ-B5102を参照ください。 2800形の付加仕様はカタログNo.MCJ-B5101を参照ください。
付属品			電空ポジショナ(EA91A、EA90A、EA10S)、空空ポジショナ(PA92A)、 フィルター付減圧弁(MR2000)、リミットスイッチ、電磁弁、ブースター リレー、スピードコントローラ、ロックアップ弁、切換弁、その他適合品

【注】(1)　選定については、エンジニアリングハンドブックNo.MCJ-B1003のグローブ弁基本選定フローチャートを参照下さい。
(2)　接続フランジは、JIS B2220-2012、ASME B16.5-2009、JPI 7S-15-2011に準拠しています。
(3)　弁座漏れ率Classは、ANSI/FCI 70.2-2006に準拠しています。
(4)　弁性能は標準グランドパッキン（PTFEヤーンパッキン）時の値を示します。
(5)　特別仕様は、御指定により、製作及び取付致します。
(6)　ベローズシールボンネット形の使用圧力・温度範囲は、エンジニアリングハンドブックNo.MCJ-B1003を参照下さい。
(7)　ジャケットボデー仕様は定格圧力300LB以下で製作となります。

5. 主要部材料

1 材料の代表的組合せ

部品名称	材質		
ボデー、ボンネット	SCPH2（A216 WCB）	SCS13A（A351 CF8）	SCS14A（A351 CF8M）
トリム	SUS316、SUS440B、SUS630		

【注】(1) 本表は代表的な組合せを示します。圧力・温度・流体の種類により、組合せが変わることがあります。
(2) トリム材質は鋳鋼品となる場合があります。
(3) ボンネットは鍛造品となる場合があります。

2 トリム硬化処理区分

■SUS316(SCS14A)系

硬化処理区分	A	B	C
適用区分	CV-S、CQ-S CS-S、CS-L-S	CV-S、CQ-S CS-S、CS-L-S CV-BP、CQ-BP CS-BP、CS-L-BP	CP-S CP-S-RT
プラグ	CoCr アロイシート	CoCr アロイフェース	
ガイド	硬化処理なし：設計温度 400℃以下 CoCr アロイフェース：設計温度 400℃超え		
ケージ	CoCr アロイシート		CoCr アロイフェース

■SUS440B 系

硬化処理区分	D	E	F	G
適用区分	CV-S、CQ-S CS-S	CS-L-S	CV-BP、CQ-BP CS-BP	CP-S CP-S-RT
プラグ	SUS440B〔熱処理：硬度 HRC54～60〕		SUS316(SCS14A)+CoCr アロイフェース	SUS440B〔熱処理：硬度 HRC54～60〕
ガイド	SUS316(SCS14A)硬化処理なし			
ケージ	SUS440B〔熱処理：硬度 HRC40～45〕	SUS316(SCS14A)+CoCr アロイシート	SUS440B〔熱処理：硬度 HRC40～45〕	

■SUS630(SCS24)系

硬化処理区分	H
適用区分	CV-S、CQ-S、CS-S、CS-L-S
プラグ	SUS630(SCS24)〔熱処理 H900〕
ガイド	SUS316(SCS14A)硬化処理なし
ケージ	SUS630(SCS24)〔熱処理 H1075〕

【注】 各表は代表的なトリムの硬化処理区分を示す。

6. 製作範囲

1 本体部と駆動部の組合せ

■CV-S 形、CQ-S 形、CS-S 形、CS-L-S 形

弁形式番号		3883A				2883A					
駆動部サイズ / 弁サイズ		N24	N28	N33S	N40	500S	500L	650S	650L	650XS	650XL
(A)	(B)										
20	3/4	●	●	●							
25	1	●	●	●							
40	1 1/2	●	●	●	●	●					
50	2	●	●	●	●	●					
65	2 1/2	●	●	●	●	●					
80	3		●	●	●	●		●			
100	4		●	●	●	●		●			
125	5				●	●	(●)	●	(●)		
150	6				●	●	(●)	●	(●)		
200	8				●	●	(●)	●	(●)	●	
250	10						●		●		●
300	12						●		●		●
350	14								●		●

【注】 （●）の組合せ条件は P.10 の【注】(9)～(12)を参照して下さい。

■CV-BP 形、CQ-BP 形、CS-BP 形、CS-L-BP 形

弁形式番号		3883A				2883A					
駆動部サイズ / 弁サイズ		N24	N28	N33S	N40	500S	500L	650S	650L	650XS	650XL
(A)	(B)										
50	2	●	●	●	●	●					
65	2 1/2	●	●	●	●	●					
80	3		●	●	●	●		●			
100	4		●	●	●	●		●			
125	5				●	●	(●)	●	(●)		
150	6				●	●	(●)	●	(●)		
200	8				●	●	(●)	●	(●)	●	
250	10						●		●		●
300	12						●		●		●
350	14								●		●

【注】 （●）の組合せ条件は P.11 の【注】(9)～(12)を参照して下さい。

■CP-S 形

弁形式番号		3883A				2883A	
駆動部サイズ / 弁サイズ		N24	N28	N33S	N40	500S	650S
(A)	(B)						
15	1/2	●	●	●			
20	3/4	●	●	●			
25	1	●	●	●			
40	1 1/2	●	●	●	●	●	
50	2	●	●	●	●	●	
65	2 1/2		●	●	●	●	
80	3		●	●	●	●	

■CP-S-RT 形

弁形式番号		3883A				2883A	
駆動部サイズ / 弁サイズ		N24	N28	N33S	N40	500S	650S
(A)	(B)						
15	1/2	●	●	●			
20	3/4	●	●	●			
25	1	●	●	●			
40	1 1/2	●	●	●	●	●	
50	2	●	●	●	●	●	
65	2 1/2	●	●	●	●	●	
80	3		●	●	●	●	●

2 ポート範囲　〔●：フルポート、◆：レデュースポート〕

■CV-S 形、CQ-S 形、CS-S 形、CS-L-S 形

ポートサイズ (A) / 弁サイズ (B)	(A)	20	25	32	40	50	65	80	100	125	150	200	250	300	350
	(B)	3/4	1	1 1/4	1 1/2	2	2 1/2	3	4	5	6	8	10	12	14
20	3/4	●													
25	1	◆	●												
40	1 1/2	◆	◆	◆	●										
50	2		◆	◆	◆	●									
65	2 1/2			◆	◆	◆	●								
80	3			◆	◆	◆	◆	●							
100	4					◆	◆	◆	●						
125	5						◆	◆	◆	●					
150	6							◆	◆	◆	●				
200	8								◆	◆	◆	●			
250	10									◆	◆	◆	●		
300	12										◆	◆	◆	●	
350	14											◆	◆	◆	●

■CV-BP 形、CQ-BP 形、CS-BP 形、CS-L-BP 形

ポートサイズ (A) / 弁サイズ (B)	(A)	32	40	50	65	80	100	125	150	200	250	300	350
	(B)	1 1/4	1 1/2	2	2 1/2	3	4	5	6	8	10	12	14
50	2	◆	◆	●									
65	2 1/2	◆	◆	◆	●								
80	3	◆	◆	◆	◆	●							
100	4			◆	◆	◆	●						
125	5				◆	◆	◆	●					
150	6					◆	◆	◆	●				
200	8						◆	◆	◆	●			
250	10							◆	◆	◆	●		
300	12								◆	◆	◆	●	
350	14									◆	◆	◆	●

■CP-S 形

ポートサイズ (A) / 弁サイズ (B)	(A)	4	6	7	8	10	15	20	25	32	40	50
	(B)	—	1/8	3/16	1/4	3/8	1/2	3/4	1	1 1/4	1 1/2	2
15	1/2	◆	◆	◆	◆	◆	●					
20	3/4	◆	◆	◆	◆	◆	◆	●				
25	1	◆	◆	◆	◆	◆	◆	◆	●			
40	1 1/2	◆	◆	◆	◆	◆	◆	◆	◆	◆	●	
50	2	◆	◆	◆	◆	◆	◆	◆	◆	◆	◆	●
65	2 1/2						◆	◆	◆	◆	◆	◆
80	3							◆	◆	◆	◆	◆

■CP-S-RT 形

ポートサイズ 定格 Cv値 / 弁サイズ	(A)	0.2	0.4	0.6	1.0	1.5	2.0	3.0	5.2	9.0	12
	(B)										
15	1/2	◆	◆	◆	◆	◆	◆				
20	3/4	◆	◆	◆	◆	◆	◆				
25	1	◆	◆	◆	◆	◆	◆	◆	◆		
40	1 1/2	◆	◆	◆	◆	◆	◆	◆	◆		
50	2	◆	◆	◆	◆	◆	◆	◆	◆	◆	
65	2 1/2	◆	◆	◆	◆	◆	◆	◆	◆	◆	◆
80	3	◆	◆	◆	◆	◆	◆	◆	◆	◆	◆

7. 流量特性

1 定格 Cv 値・固有レンジアビリティ

本体形式	ポートサイズ														
	(A)	20	25	32	40	50	65	80	100	125	150	200	250	300	350
	(B)	3/4	1	1 1/4	1 1/2	2	2 1/2	3	4	5	6	8	10	12	14
CV-S、CV-BP 注1 CQ-S、CQ-BP 注1 CS-S、CS-BP 注1	定格トラベル (mm)	15		20		25		38		50		65	90	100	130
	定格 Cv 値	7.5	14	18	27	46	71	110	180	275	395	640	1050	1460	2000
	固有レンジアビリティ	50：1													

本体形式	ポートサイズ														
	(A)	20	25	32	40	50	65	80	100	125	150	200	250	300	350
	(B)	3/4	1	1 1/4	1 1/2	2	2 1/2	3	4	5	6	8	10	12	14
CS-L-S CS-L-BP	定格トラベル (mm)	15		20		25		38		50		65	90	100	130
	定格 Cv 値	6.0	11.2	14.4	22	36	56	88	144	220	316	512	840	1168	1600
	固有レンジアビリティ	50：1													

本体形式	ポートサイズ											
	(A)	4	6	7	8	10	15	20	25	32	40	50
	(B)	—	1/8	3/16	1/4	3/8	1/2	3/4	1	1 1/4	1 1/2	2
CP-S	定格トラベル (mm)	15								20		25
	定格 Cv 値 コンタード形	0.15	0.4	0.8	1.5	3.0	5.2	9	16	22	32	52
	定格 Cv 値 クイックオープニング形	—	—	—	2.0	3.5	6	10	18	25	40	60
	固有レンジアビリティ (Eq%)	50:1	100：1		50：1							
	固有レンジアビリティ (リニア)	30:1	50：1									

本体形式	定格 Cv 値	0.2	0.4	0.6	1.0	1.5	2.0	3.0	5.2	9.0	12
CP-S-RT	定格トラベル (mm)	15							20	25	
	固有レンジアビリティ	30：1									

【注】(1) パイロットバランス形(-BP)のポートサイズは 32A(1 1/4B)以上となります。
(2) コンタード形単座(CP-S)のポートサイズ 8A～50A(1/4B～2B)につきましては、特別仕様にてイコールパーセンテイジ流量特性のみハイレンジ（100：1）を製作致します。
(3) ラビリンス形単座(CP-S-RT)のポートサイズは Cv 値で表しています。
(4) 本表以下の微小な Cv 値のバルブが必要な場合は、No.3306 微小流量調節弁(カタログ No.MCJ-B1601)を参照下さい。

2 流量特性

■各形式の流量特性について

本体形式＼流量特性	イコールパーセンテイジ	リ ニ ア	モデファイパラボリック	オン・オフ
CV-S CV-BP	○ 特性表参照下さい	○		
CS-S CS-L-S CS-BP CS-L-BP		○	○ 特性表参照下さい	
CP-S	○ 特性表参照下さい	○		○
CP-S-RT			○ 特性表参照下さい	
CQ-S CQ-BP				○

■Vポート形　イコールパーセンテイジ（CV-S 形、CV-BP 形）

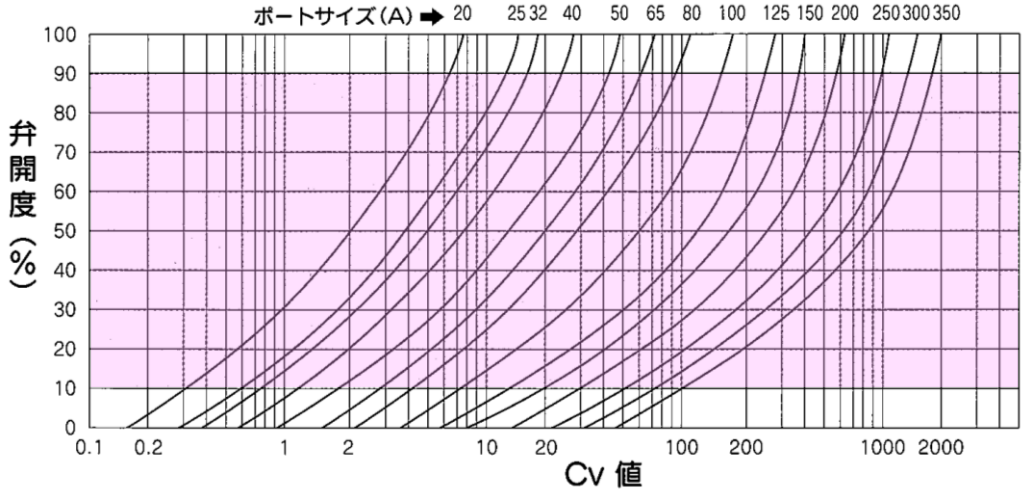

■モデファイパラボリック（CS-S 形、CS-L-S 形、CS-BP 形、CS-L-BP 形、CP-S-RT 形）

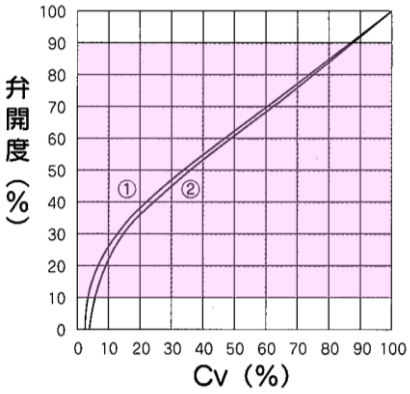

【注】
①は CS-S、CS-L-S、CS-BP、CS-L-BP の各形式の場合を示します。
②は CP-S-RT 形の場合を示します。

■コンタード形プラグ　イコールパーセンテイジ（ＣＰ－Ｓ形）

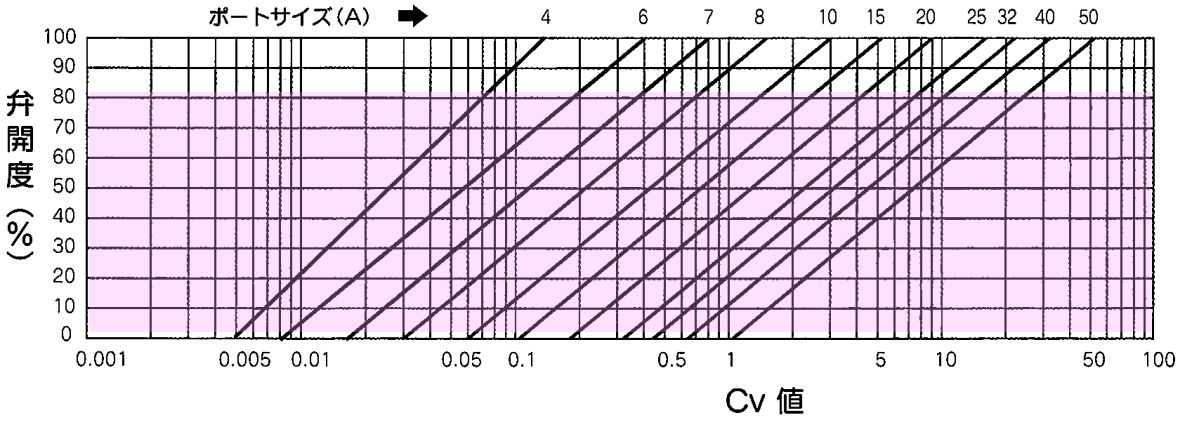

【注】(1)　　内は適正制御範囲を示します。
(2)　各特性線図は理論特性を示します。

8. 差圧限界

許容締切差圧

【注】(1) 許容締切差圧表は、標準グランドパッキン（PTFE ヤーンパッキン）の場合を示します。
(2) オフバランスの単位は、kPaG です。
(3) N24～N40 のオフバランス 100kPaG は、正作動のみに適用されます。
(4) オフバランス 120kPaG はオン・オフ制御を除き、禁油仕様、ベローシールボンネット形および特殊グランドパッキン仕様には適用できません。
(5) 500～650X 逆作動のオフバランス 100kPaG 及び 120kPaG の場合は、スプリングレンジは駆動部サイズと定格トラベルによって異なります。
(6) ベローズシール形ボンネットの場合は、圧力がベローズ有効径に作用する為、許容締切差圧は確認が必要となります。
(7) CV-S 形、CQ-S 形、CS-S 形、CS-L-S 形及び各形式のパイロットバランス形(-BP)の許容締切差圧は、弁サイズが基準となり、CP-S 形及び CP-S-RT 形の許容締切差圧は、ポートサイズ（Ｃｖ値）が基準となります。

■CV-S 形、CQ-S 形、CS-S 形、CS-L-S 形（シングルシート形）　単位：MPa

弁サイズ		20(A)	25	40	50	65	80	100	125	150	200	250	300	350
駆動部サイズ	オフバランス	3/4(B)	1	1 1/2	2	2 1/2	3	4	5	6	8	10	12	14
N24	20	0.97	0.68	0.33	0.20	0.12								
	40	1.86	1.37	0.67	0.41	0.25								
	80	3.82	2.74	1.27	0.83	0.50								
	100	4.80	3.43	1.66	0.98	0.63								
N28	20	1.17	0.88	0.43	0.26	0.16	0.11	0.06						
	40	2.45	1.76	0.87	0.53	0.33	0.24	0.14						
	80	5.00	3.53	1.66	1.07	0.66	0.50	0.29						
	100	6.27	4.41	2.15	1.27	0.83	0.62	0.37						
N33S	20	1.86	1.27	0.64	0.39	0.24	0.17	0.10						
	40	3.72	2.54	1.27	0.79	0.49	0.36	0.21						
	80	7.45	5.19	2.54	1.56	0.98	0.73	0.43						
	100	9.31	6.47	3.23	1.96	1.17	0.92	0.54						
	120	9.80	7.84	3.82	2.35	1.47	1.07	0.65						
N40	20			0.91	0.55	0.34	0.25	0.14	0.09	0.06	0.03			
	40			1.76	1.07	0.68	0.51	0.30	0.19	0.13	0.07			
	80			3.62	2.25	1.37	0.98	0.61	0.40	0.28	0.15			
	100			4.51	2.74	1.66	1.27	0.76	0.50	0.35	0.20			
	120			5.39	3.33	2.05	1.47	0.92	0.60	0.43	—			
500S 500L	20			1.47	0.94	0.56	0.43	0.25	0.16	0.11	0.06			
	40			3.04	1.86	1.07	0.86	0.50	0.33	0.23	0.13	0.08	0.05	
	60			4.51	2.74	1.66	1.27	0.76	0.50	0.35	0.20	0.12	0.08	
	80			6.08	3.72	2.25	1.66	0.98	0.67	0.48	027	0.17	0.11	
	100			7.55	4.70	2.84	2.15	1.27	0.84	0.59	0.34	0.21	0.14	
	120			9.12	5.58	3.43	2.54	1.47	0.98	0.71	0.41	0.26	0.17	
650S 650L	40						1.47	0.89	0.58	0.41	0.23	0.14	0.09	0.07
	60						2.25	1.27	0.88	0.62	0.35	0.22	0.15	0.11
	80						2.94	1.76	1.17	0.83	0.47	0.30	0.20	0.15
	100						3.72	2.15	1.47	0.98	0.59	0.38	0.26	0.19
	120						4.51	2.64	1.76	1.17	0.71	0.46	0.31	0.23
650XS 650XL	40										0.47	0.30	0.20	0.15
	60										0.71	0.46	0.31	0.23
	80										0.95	0.61	0.42	0.31
	100										1.17	0.77	0.52	0.39
	120										1.37	0.93	0.63	0.47

【注】(1)～(7)は上記【注】を参照下さい。
(8) N40 のオフバランス 80kPaG は、定格トラベル 65mm の逆作動には適用しません。
(9) 500S のオフバランス 100kPaG は、定格トラベル 65mm の逆作動には適用しません。（500L を選定します。）
(10) 650S のオフバランス 100kPaG は、定格トラベル 65mm の逆作動には適用しません。（650L を選定します。）
(11) 500S のオフバランス 120kPaG は、定格トラベル 50、65mm の逆作動には適用しません。（500L を選定します。）
(12) 650S のオフバランス 120kPaG は、定格トラベル 65mm の逆作動には適用しません。（650L を選定します。）
(13) CV-S 形、CS-S 形及び CS-L-S 形で完全閉止(T.S.O)の場合、また、CQ-S 形については、許容差圧は表の値を 1/1.2 倍にして、選定下さい。（ANSI/FCI Class Ⅴの場合は 1/1.5 倍とし、駆動部サイズは N28 以上を選定して下さい。）
(14) CV-S 形、CS-S 形及び CS-L-S 形でフローツゥクローズ(FTC)に使用する場合は、中間差圧の確認が必要となります。

■CV-BP 形、CQ-BP 形、CS-BP 形、CS-L-BP 形（パイロットバランス形）単位：MPa

弁サイズ		50(A)	65	80	100	125	150	200	250	300	350
駆動部サイズ	オフバランス	2(B)	$2^1/_2$	3	4	5	6	8	10	12	14
N24	40	1.86	1.07								
		1.27	1.07								
	80	4.60	3.23								
		1.27	1.27								
	100	6.08	4.31								
		1.27	1.27								
N28	40	2.64	1.66	0.98	0.46						
		1.66	1.66	0.98	0.46						
	80	6.27	4.51	3.23	2.05						
		1.66	1.66	1.27	0.98						
	100	8.13	5.88	4.31	2.94						
		1.66	1.66	1.27	0.98						
N33S	40	3.82	2.74	1.86	1.17						
		2.54	2.45	1.86	1.17						
	80	8.43	6.37	4.90	3.43						
		2.54	2.45	1.86	1.37						
	100	9.80	8.23	6.37	4.60						
		2.54	2.45	1.86	1.37						
	120	9.80	9.80	7.94	5.78						
		2.54	2.45	1.86	1.37						
N40	40	3.72	2.94	2.45	1.76	1.07	0.89	0.38			
		3.62	2.94	2.45	1.76	1.07	0.89	0.38			
	80	8.53	6.96	5.98	4.51	3.33	2.74	1.66			
		3.62	3.43	2.64	1.96	1.66	1.37	1.07			
	100	9.80	9.02	7.64	5.88	4.41	3.72	2.25			
		3.62	3.43	2.64	1.96	1.66	1.37	1.07			
	120	9.80	9.80	9.41	7.25	5.49	4.70	—			
		3.62	3.43	2.64	1.96	1.66	1.37	—			
500S 500L	40	5.88	4.90	4.02	3.04	2.15	1.86	1.17	0.51	0.14	
		5.88	4.90	4.02	3.04	2.15	1.86	1.17	0.51	0.14	
	60	9.31	7.84	6.57	5.09	3.92	3.33	2.25	1.17	0.64	
		6.08	5.68	4.41	3.33	2.84	2.35	1.76	1.17	0.64	
	80	9.80	9.80	9.12	7.25	5.58	4.80	3.33	1.86	1.07	
		6.08	5.68	4.41	3.33	2.84	2.35	1.76	1.27	0.98	
	100	9.80	9.80	9.80	9.31	7.35	6.27	4.41	2.54	1.56	
		6.08	5.68	4.41	3.33	2.84	2.35	1.76	1.27	0.98	
	120	9.80	9.80	9.80	9.80	9.02	7.74	5.49	3.23	2.05	
		6.08	5.68	4.41	3.33	2.84	2.35	1.76	1.27	0.98	
650S 650L	40			6.86	5.49	4.31	3.72	1.86	0.98	0.59	0.35
				6.86	5.49	4.31	3.72	1.86	0.98	0.59	0.35
	60			9.80	8.82	7.06	6.17	3.33	1.96	1.27	0.94
				7.74	5.88	5.00	4.11	3.13	1.96	1.27	0.94
	80			9.80	9.80	9.80	8.53	4.70	2.94	2.05	1.47
				7.74	5.88	5.00	4.11	3.13	2.35	1.66	1.27
	100			9.80	9.80	9.80	9.80	6.08	3.92	2.74	2.05
				7.74	5.88	5.00	4.11	3.13	2.35	1.66	1.27
	120			9.80	9.80	9.80	9.80	7.45	5.00	3.53	2.64
				7.74	5.88	5.00	4.11	3.13	2.35	1.66	1.27
650XS 650XL	40							4.70	2.94	2.05	1.07
								4.70	2.94	2.05	1.07
	60							7.45	5.00	3.53	2.25
								6.27	4.70	3.33	2.25
	80							9.80	6.96	5.00	3.43
								6.27	4.70	3.33	2.64
	100							9.80	8.92	6.47	4.60
								6.27	4.70	3.33	2.64
	120							9.80	9.80	8.04	5.78
								6.27	4.70	3.33	2.64

上段：許容締切差圧
下段：中間許容差圧

【注】(1)～(7)は上記【注】を参照下さい。

(8) N40 のオフバランス 80kPaG は、定格トラベル 65mm の逆作動には適用しません。

(9) 500S のオフバランス 100kPaG は、定格トラベル 65mm の逆作動には適用しません。（500L を選定します。）

(10) 650S のオフバランス 100kPaG は、定格トラベル 65mm の逆作動には適用しません。（650L を選定します。）

(11) 500S のオフバランス 120kPaG は、定格トラベル 50、65mm の逆作動には適用しません。（500L を選定します。）

(12) 650S のオフバランス 120kPaG は、定格トラベル 65mm の逆作動には適用しません。（650L を選定します。）

(13) CV-BP 形、CS-BP 形及び CS-L-BP 形で流体が液体の場合は、締切差圧と中間差圧の両方を満足する駆動部サイズを選定して下さい

■CP-S 形

①メタルシート・コンタード形プラグ　　単位：MPa

ポートサイズ		4(A)	6	7	8	10	15	20	25	32	40	50
駆動部サイズ	オフバランス	—	1/8(B)	3/16	1/4	3/8	1/2	3/4	1	1 1/4	1 1/2	2
N24	20	7.35	6.96		4.60	3.04	1.86	0.98	0.69	0.47	0.34	0.20
	40	9.80			9.31	6.17	3.72	1.96	1.37	0.95	0.69	0.41
	80				9.80		7.45	4.02	2.74	1.86	1.37	0.83
	100						9.41	5.09	3.43	2.35	1.66	0.98
N28	20		9.02		5.98	4.02	2.35	1.27	0.90	0.61	0.45	0.26
	40		9.80			8.04	4.80	2.64	1.76	1.17	0.90	0.53
	80					9.80	9.70	5.29	3.53	2.45	1.76	1.07
	100						9.80	6.66	4.51	3.04	2.25	1.27
N33S	20				7.94	5.88	3.53	1.96	1.27	0.90	0.66	0.39
	40				9.80		7.15	3.92	2.64	1.76	1.27	0.79
	80						9.80	7.84	5.29	3.62	2.64	1.56
	100							9.80	6.57	4.51	3.33	1.96
	120								7.91	5.39	3.92	2.35
N40	20					4.90		2.74	1.86	1.27	0.93	0.55
	40					9.80		5.49	3.72	2.54	1.86	1.07
	80							9.80	7.45	5.09	3.72	2.15
	100								9.31	6.37	4.60	2.74
	120								9.80	7.64	5.58	3.33
500S	20						6.08	4.60	3.04	2.05	1.47	0.93
	40						9.80	9.21	6.17	4.21	3.04	1.86
	60							9.80	9.31	6.37	4.60	2.74
	80								9.80	8.53	6.17	3.72
	100									9.80	7.74	4.60
	120										9.31	5.58

【注】(1)～(7)は P.11 の【注】を参照下さい。

(8)　コンタード形で完全閉止(T.S.O)の場合、許容差圧は表の値 1/1.2 倍して、選定下さい。
（ANSI/FCI Class Ⅴの場合は 1/1.5 倍にして、選定下さい。）

(9)　ポートサイズ 20A 以上の許容漏れ率 ANSI/FCI Class Ⅴの場合の駆動部サイズは N28 以上選定してください。

②クイックオープニング形　　単位：MPa

ポートサイズ		8(A)	10	15	20	25	32	40	50
駆動部サイズ	オフバランス	1/4(B)	3/8	1/2	3/4	1	1 1/4	1 1/2	2
N24	40	7.74	5.09	3.13	1.66	1.07	0.79	0.57	0.34
	80	9.80		6.27	3.33	2.25	1.56	1.07	0.69
	100			7.84	4.21	2.84	1.96	1.37	0.87
N28	40	9.80	6.66	4.02	2.15	1.47	0.98	0.75	0.45
	80		9.80	8.13	4.41	2.94	2.05	1.47	0.90
	100			9.80	5.49	3.72	2.54	1.86	1.07
N33S	40	9.80		5.98	3.23	2.15	1.47	1.07	0.66
	80			9.80	6.47	4.41	2.94	2.15	1.27
	100				8.13	5.49	3.72	2.74	1.66
	120				9.80	6.57	4.51	3.33	1.96
N40	40		9.80	8.43	4.51	3.04	2.05	1.47	0.93
	80			9.80	9.12	6.17	4.21	3.04	1.86
	100				9.80	7.74	5.29	3.82	2.25
	120					9.31	6.37	4.60	2.74
500S	40			9.80	7.64	5.19	3.53	2.54	1.47
	60				9.80	7.74	5.29	3.82	2.25
	80					9.80	7.06	5.19	3.04
	100						8.92	6.47	3.82
	120						9.80	7.74	4.60

【注】(1)～(7)は P.11 の【注】を参照下さい。

■CP-S-RT 形（ラビリンス形）　　単位：MPa

駆動部サイズ	オフバランス	ポートサイズ（Cv値）									
		0.2	0.4	0.6	1.0	1.5	2.0	3.0	5.2	9.0	12.0
N24	20	3.92		2.94	1.96			0.96			
	40	7.84		5.98	4.02			1.86			
	80	9.80			8.04			3.82			
	100				9.80			4.80			
N28	20	5.00		3.92	2.54			1.17		0.35	0.21
	40	9.80		7.84	5.19			2.45		0.70	0.43
	80			9.80				4.90		1.37	0.86
	100							6.17		1.76	1.07
N33S	20	7.45		5.78	3.82			1.76		0.51	0.31
	40	9.80			7.64			3.62		0.98	0.62
	80				9.80			7.25		2.05	1.17
	100							9.12		2.54	1.56
	120							9.80		3.13	1.86
N40	20				4.90			2.54		0.73	0.44
	40				9.80			5.09		1.47	0.89
	80							9.80		2.94	1.76
	100									3.62	2.15
	120									4.41	2.64
500S	20				6.08			4.31		1.17	0.74
	40				9.80			8.62		2.45	1.47
	60							9.80		3.62	2.15
	80									4.90	2.94
	100									6.08	3.72
	120									7.35	4.41
650S	40				9.80			9.80		4.21	2.54
	60									6.37	3.82
	80									8.53	5.09
	100									9.80	6.47
	120										7.74

【注】(1)～(7)は P.11 の【注】を参照下さい。
(7)　ポートサイズ Cv=3 以上の許容漏れ率 ANSI/FCI Class Ⅴの場合の駆動部サイズは N28 以上選定して下さい。

9. 主要寸法・質量

1 弁の面間寸法

単位：mm

弁サイズ (A)	弁サイズ (B)	面間寸法 F				
		JIS 10K RF ASME 150 RF	JIS 20K RF ASME 300 RF	JIS 30K 40K RF ASME 300 RJ ASME 600 RF	ASME 600 RJ	50A 以下 SW 65A 以上 BW
15	1/2	184	190	203	203	206
20	3/4	184	194	206	206	206
25	1	184	197	210	210	220
40	1 1/2	222	235	251	251	270
50	2	254	267	286	289	320
65	2 1/2	276	292	311	314	380
80	3	298	317	337	340	430
100	4	352	368	394	397	490
125	5	403	425	457	460	580
150	6	451	473	508	511	630
200	8	543	568	610	613	800
250	10	673	708	752	755	910
300	12	737	775	819	822	1030
350	14	889	927	972	975	1150

【注】(1)　□ の面間寸法は、IEC60534-3-1(JIS B2005-3-1)および ANSI/ISA-S75. 08. 01 に適合しています。
(2)　JIS10K～30K（ASME 150、ASME 300）のはめ込み形、溝形の面間寸法は、JIS 30K RF の面間寸法と同じになります。

2 標準外形寸法

単位：mm

弁サイズ (A)	弁サイズ (B)	駆動部サイズ	D	E	C プレーンボンネット形	C エキステンションボンネット形 －F形	C エキステンションボンネット形 －H形	C_R	S (分離寸法)
15	1/2	N24	240	60 65	430 425	530 525	995 985	C+30	200
		N28	280		470 465	570 565	1035 1025		220
		N33S	330		525 520	625 620	1090 1080		240
20	3/4	N24	240	65	430 435	530 535	995		200
		N28	280		470	570	1035		220
		N33S	330		525	625	1090		240
25	1	N24	240	70 65	430	530	995		200
		N28	280		470	570	1035		220
		N33S	330		525	625	1090		240
40	1 1/2	N24	240	85	450	600	1015		200
		N28	280		490	640	1055		220
		N33S	330		545	700	1110		240
		N40	400		700	850	1260		350
		500S	500		920	1070	1885	C+150	370
50	2	N24	240	95	470	620	1035	C+30	200
		N28	280		510	660	1070		220
		N33S	330		565	715	1125		240
		N40	400		720	870	1320		350
		500S	500		940	1090	1540	C+150	370
65	2 1/2	N28	280	110	555	705	1090	C+30	220
		N33S	330		610	760	1145		240
		N40	400		765	915	1365		350
		500S	500		985	1135	1585	C+150	370
80	3	N28	280	130 135	555	705	1145	C+30	220
		N33S	330		610	760	1200		240
		N40	400		765	915	1390		350
		500S	500		985	1135	1610	C+150	370
		650S	650		1280	1430	1905	C+240	380
100	4	N28	280	145	595	745	1185	C+30	220
		N33S	330		650	800	1240		240
		N40	400		805	955	1430		350
		500S	500		1025	1175	1650	C+150	370
		650S	650		1320	1470	1945	C+240	380
125	5	N40	400	180	830	980	1455	C+30	350
		500S	500		1050	1200	1675	C+150	370
		500L			1135	1285	1760	C+135	370
		650S	650		1345	1495	1970	C+240	380
		650L			1450	1600	2075	C+295	410
150	6	N40	400	205	860	1010	1485	C+30	350
		500S	500		1080	1230	1705	C+150	370
		500L			1165	1315	1790	C+135	370
		650S	650		1375	1525	2000	C+240	380
		650L			1475	1625	2100	C+295	410
200	8	N40	400	225	965	1115	1665	C+30	350
		500S	500		1185	1335	1885	C+150	370
		500L			1270	1420	1970	C+135	370
		650S	650		1480	1630	2180	C+240	380
		650L			1580	1730	2285	C+295	410
		650XS			1955	2105	2655	C+300	410
250	10	500L	500	270	1285	1435	1985	C+135	370
		650L	650		1595	1745	2300	C+295	410
		650XL			2205	2355	2905	C+300	480
300	12	500L	500	290	1380	1530	2045	C+135	370
		650L	650		1690	1840	2355	C+295	410
		650XL			2300	2450	2965	C+300	480
350	14	650L	650	320	1740	1890	2435	C+295	410
		650XL			2345	2495	3045	C+300	480

■ プレーンボンネット形
駆動部サイズ
N24 ～ N40　500, 650

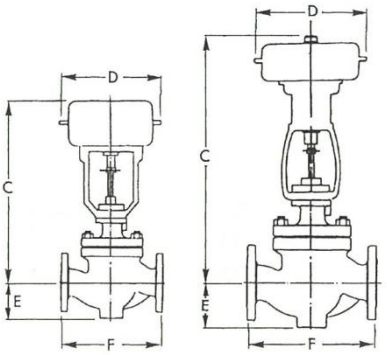

■ エキステンションボンネット形
（－F、－H形）
N24 ～ N40　500, 650

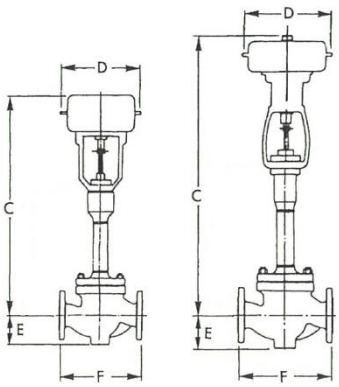

【注】(1)　本表は概略寸法を示します。付属品寸法は含まれておりません。
(2)　C 寸法は、正作動駆動部の場合を示します。逆作動の場合は C_R 寸法となります。
(3)　E、C 寸法の上段は 150～300LB、下段は 400～600LB の場合を示します。区分のないものは共通寸法となります。
(4)　本表以外のボンネット形状や付加仕様に関する外形寸法は、最寄りの当社営業所にお問い合わせ下さい。

3 製品質量

単位：kg

弁サイズ (A)	15			20			25			40			50			65			80			100		
弁サイズ (B)	1/2			3/4			1			1 1/2			2			2 1/2			3			4		
定格圧力	10K ASME 150	20K ASME 300	30K 40K 600	10K ASME 150	20K ASME 300	30K 40K 600	10K ASME 150	20K ASME 300	30K 40K 600	10K ASME 150	20K ASME 300	30K 40K 600	10K ASME 150	20K ASME 300	30K 40K 600	10K ASME 150	20K ASME 300	30K 40K 600	10K ASME 150	20K ASME 300	30K 40K 600	10K ASME 150	20K ASME 300	30K 40K 600
ボンネット形状 / 駆動部サイズ																								
プレーン形 N24	23	23	25	24	24	25	25	25	27	33	34	35	41	41	44	53	54	58						
プレーン形 N28	26	26	28	27	27	28	28	28	30	36	37	38	44	44	47	56	57	61	67	70	74	97	101	108
プレーン形 N33S	35	35	37	36	36	37	37	37	39	45	46	47	53	53	56	65	66	70	76	79	83	106	110	117
プレーン形 N40										78	79	80	86	86	89	98	99	103	109	112	116	139	143	150
プレーン形 500S										112	113	114	120	120	123	132	133	137	143	146	150	173	177	184
プレーン形 650S																			333	336	340	363	367	374
エキステンション－F形 N24	25	25	28	26	26	27	27	27	29	35	36	37	44	44	47	56	57	61						
エキステンション－F形 N28	28	28	30	29	29	30	30	30	32	38	39	40	47	47	50	59	60	64	71	74	78	101	105	112
エキステンション－F形 N33S	37	37	39	38	38	39	39	39	41	47	48	49	56	56	59	68	69	73	80	83	87	110	114	121
エキステンション－F形 N40										80	81	82	89	89	92	101	102	106	113	116	120	143	147	154
エキステンション－F形 500S										114	115	116	123	123	126	135	136	140	147	150	154	177	181	188
エキステンション－F形 650S																			337	340	344	363	371	378
エキステンション－H形 N24	26	26	28	27	27	28	28	28	30	37	38	39	46	46	49	59	60	64						
エキステンション－H形 N28	29	29	31	30	30	31	31	31	33	40	41	42	49	49	52	62	63	67	74	77	81	105	109	116
エキステンション－H形 N33S	38	38	40	39	39	40	40	40	42	49	50	51	58	58	61	71	72	76	83	86	90	114	118	125
エキステンション－H形 N40										82	83	84	91	91	94	104	105	109	116	119	123	147	151	158
エキステンション－H形 500S										116	117	118	125	125	128	138	139	143	150	153	157	181	185	192
エキステンション－H形 650S																			340	343	347	371	375	382

弁サイズ (A)	125			150			200			250			300			350		
弁サイズ (B)	5			6			8			10			12			14		
定格圧力	10K ASME 150	20K ASME 300	30K 40K 600	10K ASME 150	20K ASME 300	30K 40K 600	10K ASME 150	20K ASME 300	30K 40K 600	10K ASME 150	20K ASME 300	30K 40K 600	10K ASME 150	20K ASME 300	30K 40K 600	10K ASME 150	20K ASME 300	30K 40K 600
ボンネット形状 / 駆動部サイズ																		
プレーン形 N40	175	182	192	220	229	244	260	300	360									
プレーン形 500S	209	216	226	254	263	278	294	334	394									
プレーン形 500L	226	233	243	271	280	295	311	351	411	410	457	554	579	644	774			
プレーン形 650S	399	406	416	444	453	468	479	519	579									
プレーン形 650L	404	411	421	449	458	473	484	524	584	583	630	727	752	817	947	950	1042	1234
プレーン形 650XS							835	862	961									
プレーン形 650XL										1025	1105	1212	1205	1310	1486	1449	1551	1783
エキステンション－F形 N40	180	187	197	226	235	250	274	314	374									
エキステンション－F形 500S	214	221	231	260	269	284	308	348	408									
エキステンション－F形 500L	231	238	248	277	286	301	325	365	425	426	473	570	597	662	792			
エキステンション－F形 650S	404	411	421	450	459	474	493	533	593									
エキステンション－F形 650L	409	416	426	455	464	479	498	538	598	599	646	743	770	835	965	970	1062	1254
エキステンション－F形 650XS							849	876	975									
エキステンション－F形 650XL										1041	1121	1228	1223	1328	1504	1469	1571	1803
エキステンション－H形 N40	185	192	202	232	241	256	288	328	388									
エキステンション－H形 500S	219	226	236	266	275	290	322	362	422									
エキステンション－H形 500L	236	243	253	283	292	307	339	379	439	442	489	586	615	680	810			
エキステンション－H形 650S	409	416	426	456	465	480	507	547	607									
エキステンション－H形 650L	414	421	431	461	470	485	512	552	612	615	662	759	788	853	983	990	1082	1274
エキステンション－H形 650XS							863	890	989									
エキステンション－H形 650XL										1057	1137	1244	1241	1346	1522	1489	1591	1823

【注】(1)　本表は概略質量を示します。付属品質量は含まれておりません。
(2)　駆動部サイズ N24～N40 の場合、正作動（DA）と逆作動（RA）の重量は共通となります。
(3)　駆動部サイズ 500S～650XL については、正作動（DA）の場合を示します。
(4)　本表以外のボンネット形状や付加仕様に関する質量は、最寄りの当社営業所にお問い合わせ下さい。

10. 取付姿勢

弁の取付姿勢（オリエンテーション）は、下図を標準とします。

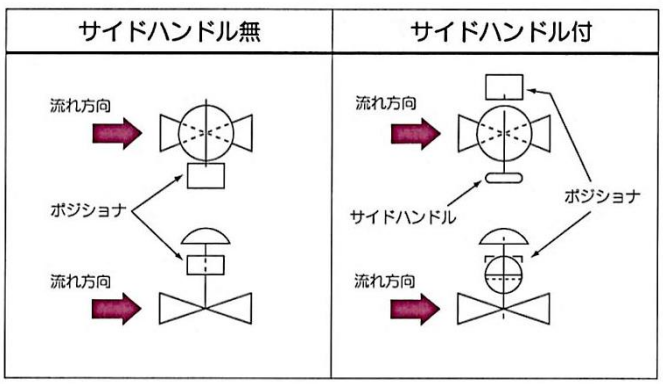

Bulletin No.MCJ-B4306H

TRADE Emperor MARK 株式会社本山製作所

MOTOYAMA ENG. WORKS, LTD.

http://www.motoyama-cp.co.jp

本 社 工 場　〒981-3697 宮城県黒川郡大衡村大衡字亀岡5−2　TEL(022)344-4511(代表) / FAX(022)344-4522
E-mail : info@motoyama-cp.co.jp

Main Office & Factory　5-2, Ohira Aza Kameoka, Ohira-mura, Kurokawa-gun, Miyagi, 981-3697, Japan
TEL +81-22-344-4511 / FAX +81-22-344-4522
E-mail : info-overseas@motoyama-cp.co.jp

●販売・サービスネットワーク

東京支店	〒210-0007	神奈川県川崎市川崎区駅前本町 10-5 クリエ川崎 11F	TEL(044)381-8770(代表)	FAX(044)381-8772
大阪支店	〒550-0014	大阪市西区北堀江 1 丁目 12-19 クリモトビル 3F	TEL(06)6535-8111(代表)	FAX(06)6535-8655
国際営業課	〒210-0007	神奈川県川崎市川崎区駅前本町 10-5 クリエ川崎 11F	TEL(044)381-8771	FAX(044)381-8773
札幌営業所	〒001-0912	札幌市北区新琴似12条7丁目1-47 リバティタウンP棟101号	TEL(011)766-1520	FAX(011)766-1521
東北営業所 大衡サービスセンター	〒981-3697	宮城県黒川郡大衡村大衡字亀岡 5-2	TEL(022)344-1761	FAX(022)344-1762
上越営業所 上越サービスセンター	〒942-0036	新潟県上越市大字東中島2393番地	TEL(025)542-5151	FAX(025)542-5152
関東営業所 千葉サービスセンター	〒290-0046	千葉県市原市岩崎西1丁目5-19	TEL(0436)21-4400	FAX(0436)21-3540
静岡営業所	〒422-8033	静岡市駿河区登呂2丁目10-13 ハイツ富士1F	TEL(054)288-2237	FAX(054)288-2239
名古屋営業所 中部サービスセンター	〒481-0012	愛知県北名古屋市久地野安田36番地	TEL(0568)26-6681	FAX(0568)26-6631
水島営業所	〒710-0042	岡山県倉敷市二日市358	TEL(086)486-3381	FAX(086)486-3382
阪神サービスセンター	〒560-0894	大阪府豊中市勝部2丁目18-3	TEL(06)6854-7511	FAX(06)6854-7512
徳山営業所 周南サービスセンター	〒745-0861	山口県周南市新地1丁目6-11	TEL(0834)21-5012	FAX(0834)31-0450
四国営業所 新居浜サービスセンター	〒792-0896	愛媛県新居浜市阿島1丁目6-26	TEL(0897)47-8993	FAX(0897)47-8995
大分営業所 大分サービスセンター	〒870-0108	大分市大字三佐字山ノ神980-1	TEL(097)527-3704	FAX(097)522-2352

●海外関連会社

本山阀门(大連)有限公司 〒116601 中国 遼寧省大連市金州新区港興大街 39 号 14-7　TEL +86-411-6589-1277　FAX +86-411-6589-1278

●海外販売代理店

中国、韓国、台湾、シンガポール、インドネシア、マレーシア、サウジアラビア

•SALES AND SUPPORT NETWORK

Overseas Marketing & Sales Dept. : 11th Floor, Clie Kawasaki, 10-5, Ekimae-honcho, Kawasaki-ku, Kawasaki-city, Kanagawa, 210-0007 Japan
TEL : +81-44-381-8771　FAX : +81-44-381-8773

Domestic Sales Branches : Tokyo, Osaka, Sapporo, Tohoku, Joetsu, Kanto, Shizuoka, Nagoya, Mizushima, Hanshin, Tokuyama, Shikoku, Oita

•OVERSEAS AFFILIATED COMPANY

MOTOYAMA VALVE (DALIAN) CO., LTD
Gangxing Street 39-14-7, Jinzhou New District, Dalian-city, 116601 China　TEL : +86-411-6589-1277　FAX : +86-411-6589-1278

•OVERSEAS NETWORK

China, Korea, Taiwan, Singapore, Indonesia, Malaysia, Saudi Arabia

◆当社は保証期間を原則として製品納入後1年としています。
◆The product will be warranted for one year after delivering this product in principle.
◆本カタログの記載内容については無断転載を禁じます。
◆All rights reserved for contents of this catalog.
■本カタログの記載内容は、商品の改良等のため予告なく変更することがありますのでご了承下さい。
■MOTOYAMA is continuously improving and upgrading its product design, specifications and/or dimensions. Information included herein is subject to change without notice.
■本カタログは正しい情報の提供を目的としたものであり、本製品の市場性または適合性の保証を証明するものではありません。
■This catalog is supplied for information purpose only and should not be considered certified marketability and conformability of this product.

202112 MSP